SHD 54 / SHD 54-BSY+ Set

Caractéristiques

- Pour l'ouverture et la fermeture de larges vantaux
- Pour des vantaux mesurant jusqu'à 1,2 x 1 m (SHD 54) / 1,2 x 2 m (SHD 54-BSY+ Set)
- Kit de boîtiers à chaîne double synchronisé (SHD 54-BSY+ Set)
- Avec système électronique du moteur commandé par microprocesseur
- Ouverture de la fenêtre jusqu'à 65° en moins de 30 s
- Verrouillage de la fenêtre en combinaison avec le moteur du verrou de fenêtre (en option)
- Sens de verrouillage du moteur réglable
- Fonctions du moteur et divers paramètres du moteur programmables
- Jeu de consoles compris

Admissions / Certifications

Pour obtenir des informations sur les certifications, adressez-vous à votre concessionnaire D+H.

Cet article est également disponible avec les certifications suivantes, sous d'autres références. Les données techniques peuvent varier.

Sous réserve de modifications techniques.
©2020 D+H Mechatronic AG, Ammersbek

Options du moteur possibles

Vous trouverez l'explication des icônes à la dernière page.

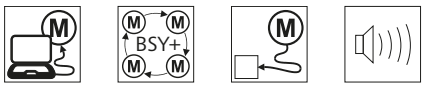

Dimensions

Toutes les données en mm

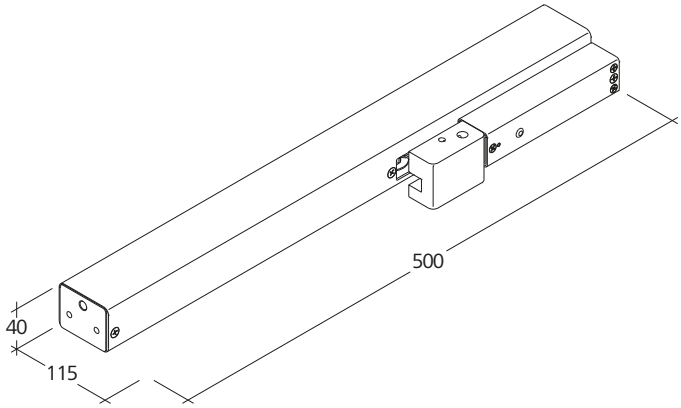

Données techniques

Données par moteur

	SHD 54	SHD 54-BSY+ Set
Alimentation	24 V DC / ±15 % / 1 A	
Durée de mise en marche	30 % (MARCHE: 3 min. / ARRÊT: 7 min.)	
Force poussée	500 N	
Force de traction	500 N	
Durée de vie	20000 doubles courses	
Course	450 mm	
Vitesse de marche OUVERT	11,8 mm/s	
Vitesse de marche OUVERT - désenfumage	15,2 mm/s	
Vitesse de marche FERMÉ	11,8 mm/s	
Type de protection	IP 50	
Niveau de pression acoustique de émission	LpA ≤ 70 dB(A)	
Plage de températures	-5 °C ... +75 °C	
Stabilité de température	B300 (30 min / 300 °C)	
Boîtier	Aluminium	
Surface	Thermolaquée	
Couleur	Aluminium blanc (~ RAL 9006)	
Raccordement	Câble en silicone de 2,5 m	
L x H x P	500 x 40 x 115 mm	
Poids	2,10 kg	

Version

Type	Réf.	Course	Remarque
SHD 54/450-BSY+ Set	23.050.80	450 mm	
SHD	26.501.00	450 mm	Équipements variables possibles

HS «Highspeed»

Dans le cas de le désenfumage, la fonction de marche rapide permet d'atteindre en toute sécurité la position finale définie en 60 s. En mode de ventilation quotidien, le moteur présente un fonctionnement rapide et silencieux.

Programmation de fonction

Possibilité de réglage individuel des paramètres du moteur (course par ex.) par le biais du logiciel et des Servicetools correspondants sur les moteurs équipés d'un système électronique PLP, BSY ou BSY+.

Message BRV

Retour d'information du moteur via une ligne de commande lorsque le moteur est entièrement sorti ou rentré. En association avec les modules AT 41 et ERM 44, ce message est envoyé à la centrale de commande du bâtiment, au module même ou au moteur de verrouillage. Le message BRV n'est pas libre de potentiel.

ACB (Advanced Communication Bus)

Permet la communication par bus directe entre la commande et le moteur, pour des pilotages à position exacte ou des retours d'information du moteur par ex. La communication est basée sur un protocole Modbus ouvert et permet la combinaison avec une centrale compatible ACB ou le raccordement direct à des commandes supérieures telles que la gestion du bâtiment.

BSY+ (synchronisation des moteurs)

En plus de la fonction de synchronisation du BSY, le BSY+ permet une communication entre différents composants sur la fenêtre, par ex. entre les moteurs à chaîne pendant la marche synchrone ou entre les moteurs de fenêtre et de verrouillage (par ex. FRA 11 BSY+ ou VLD-BSY+).

Message SGI (message de position)

Associés au connecteur servo SE 622 de D+H ou la passerelle BSY-GW-024-010-U BSY+, les moteurs peuvent être commandés pour atteindre la position exacte.

SKS (protection d'arête de fermeture)

Option du moteur permettant le raccordement direct au moteur d'une réglette de protection anti-pincement ou d'un détecteur de présence (résistance de fin de ligne 5,6 kΩ).

Signal acoustique (conformément à la classe de protection)

AS2 conforme à la « classe de protection 2 » selon l'analyse des risques de la Fédération allemande de l'industrie électrotechnique et électronique (ZVEI) par signal d'alerte acoustique dans le sens de marche FERMÉ. AS3 conforme à la « classe de protection 3 » selon l'analyse des risques de la Fédération allemande de l'industrie électrotechnique et électronique (ZVEI) ; en plus d'AS2, le moteur s'arrête pendant 11 s pour une course restante de 28 mm.

Message de position finale (OUVERT / FERMÉ)

Retour d'information du moteur via un contact de commutation libre de potentiel intégré. Ceci se produit lorsque la chaîne/crémaillère est entièrement sortie ou rentrée.

Arbre de connexion tandem TM

Option pour les moteurs à crémaillère permettant un couplage mécanique des moteurs avec les guides à crémaillère (ZM) via des arbres de connexion (VW).

SBD chaînes à flexion latérale

Chaîne de moteur autoportante pouvant être courbée en direction de la charnière. Le moteur est fixe (non rotatif).

SBU chaînes à flexion latérale

Chaîne de moteur autoportante pouvant être courbée en direction de la charnière. Le moteur est fixe (non rotatif).

WS (utilisation en piscine)

Option pour les moteurs à crémaillère permettant leur utilisation en piscine. Le moteur est équipé d'une crémaillère A4, d'une vis à œillet A4 et d'un engrenage avec pignon en acier trempé.

W (utilisation en extérieur)

Option pour les moteurs à crémaillère permettant leur utilisation extérieure. Le moteur est équipé d'un orifice d'équilibrage de la pression (selon le montage), d'une laque de protection contre la condensation du système électronique et d'un engrenage avec pignon en acier trempé.